インダクタ切替 BOX　説明書

ロータリーＳＷにより、12 種類のインダクタを切り替える事が出来る。電子回路の実験等でいろいろなインダクタを切り替えて見たい時に便利である。

●仕様

・　ロータリーＳＷ：RS-2688-0112-38N

・　0.47uH,1uH,4.7uH,10uH,47uH,100uH,470uH,1mH,4.7mH,10mH,47mH,100mH

●回路図

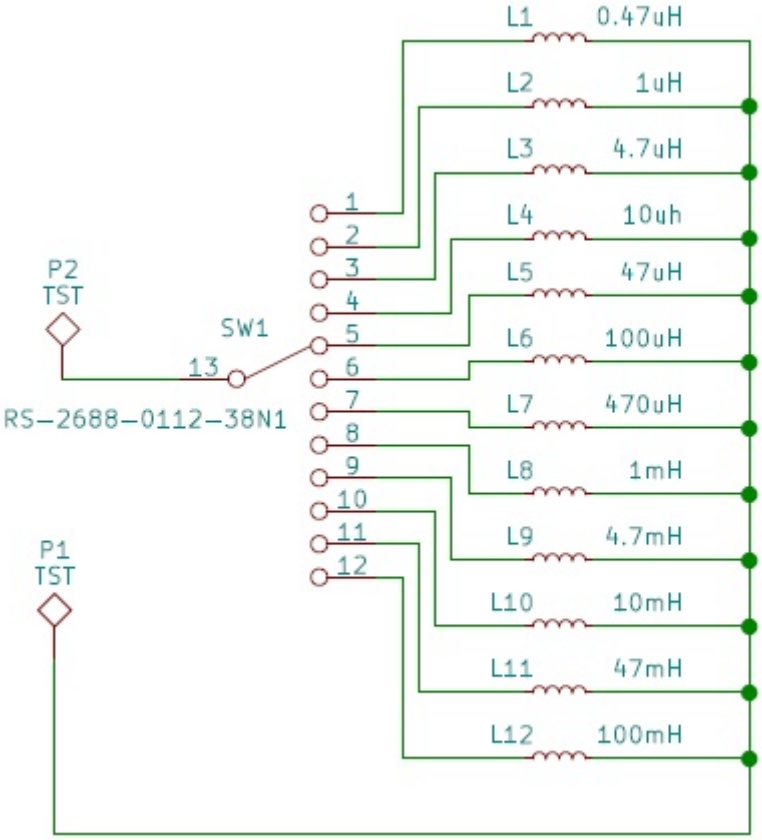

マツミ産業有限会社　MTM-NP012

●部品表

部品名	記号	品番	仕様	使用数
基板		MTM-RCB1(NP008)	FR-4 1.6mm 44*44 RoHS	1
ロータリースイッチ	SW1	RS-2688-0112-38N	1 回路 12 接点	1
インダクタ	L1	0.47uH	1/2W	1
インダクタ	L2	1uH	1/2W ±10% 0.9A max	1
インダクタ	L3	4.7uH	1/2W ±10% 620mA max	1
インダクタ	L4	10uH	1/2W ±10% 2.5A max	1
インダクタ	L5	47uH	1/2W ±10% 1.4A max	1
インダクタ	L6	100uH	1/2W ±10% 1.1A max	1
インダクタ	L7	470uH	1/2W ±10% 0.65A max	1
インダクタ	L8	1mH	1/2W ±10% 400mA max	1
インダクタ	L9	4.7mH	1/2W ±10% 210mA max	1
インダクタ	L10	10mH	1/2W ±10% 110mA max	1
インダクタ	L11	47mH	1/2W ±5% 30mA max	1
インダクタ	L12	100mH	1/2W ±5% 20mA max	1
ケース		SW-75B	50x30x75	1

● 動作
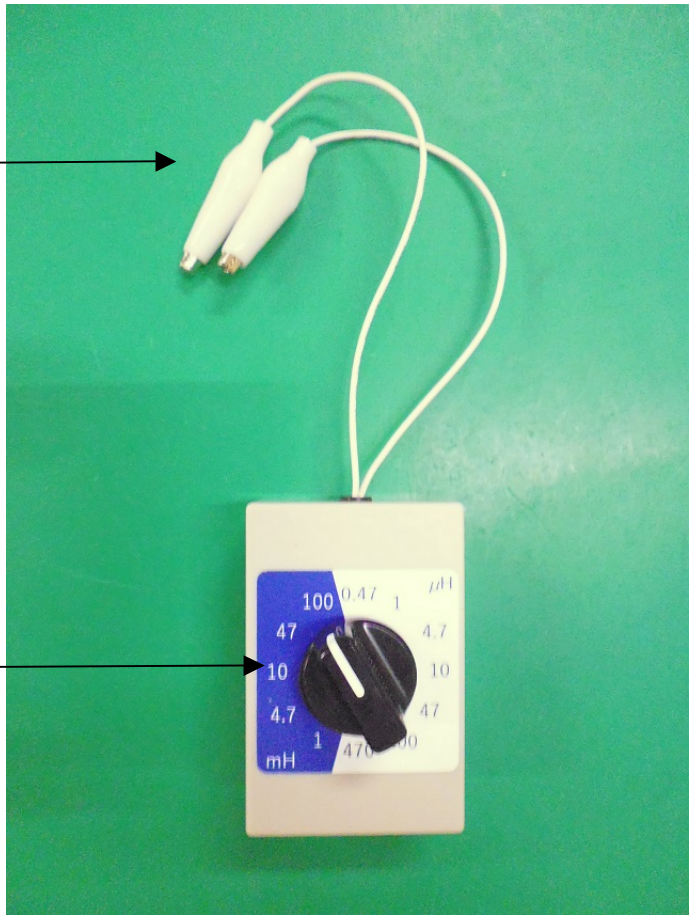
ワニロクリップの両端を、0.47uH~100mH までロータリースイッチで連続的に変えられます。